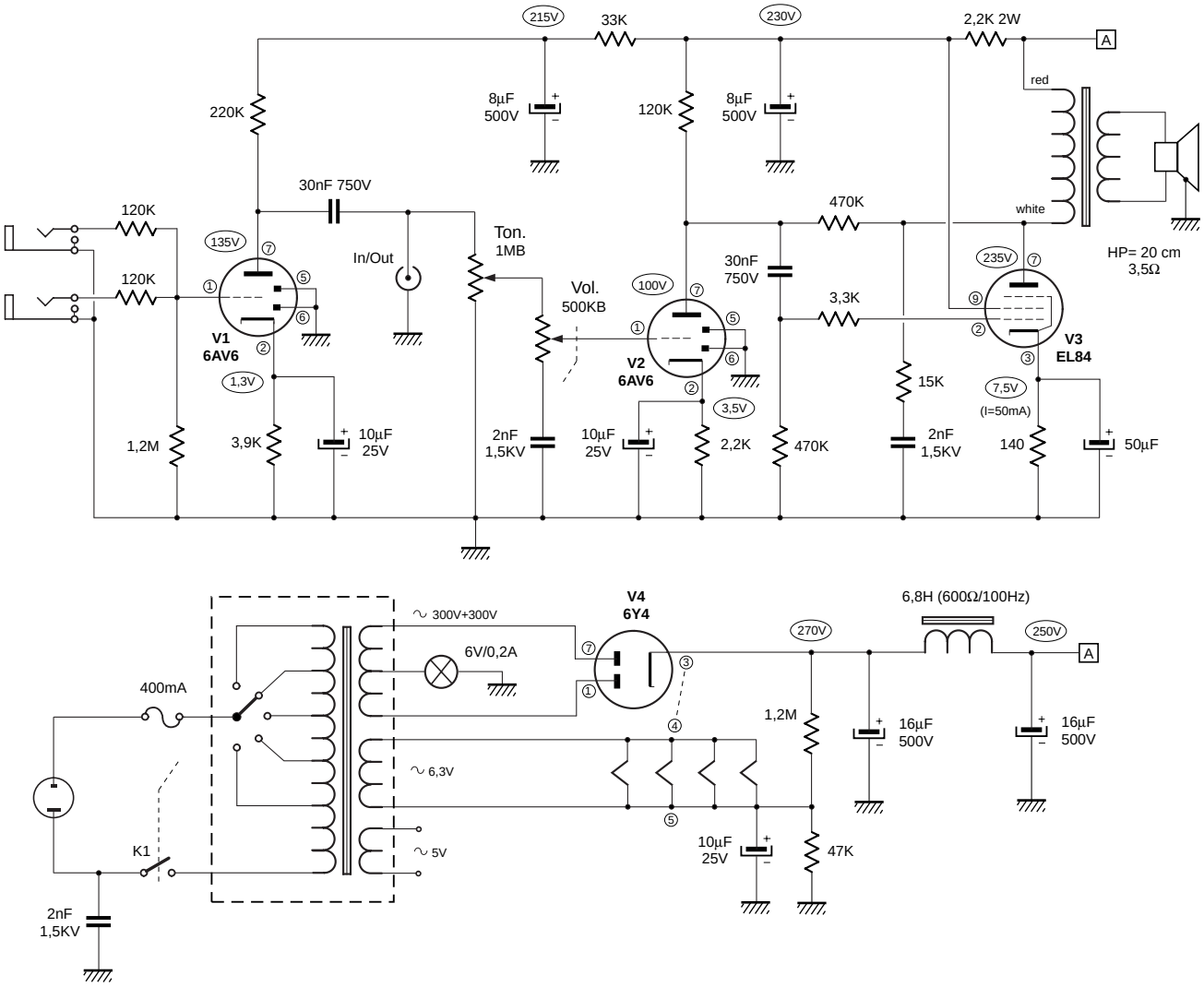

Dessin: Hubert. Liegeois	Stimer M6
Mise à jour: Dec. 1997	
Format: Illustrator 6.0 Mac	