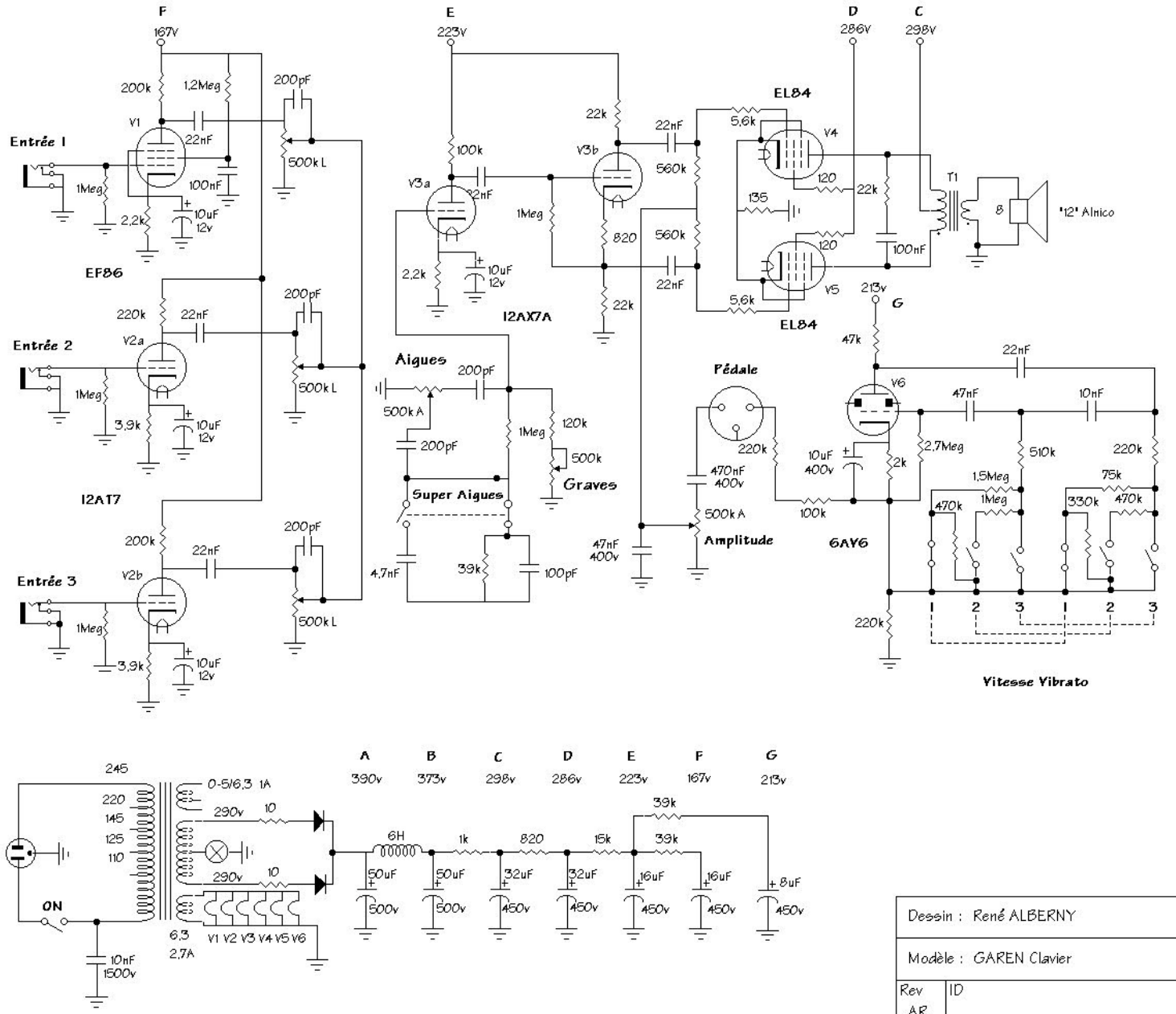

Dessin : René ALBERNY	
Modèle : GAREN Clavier	
Rev AR	ID
Date: 18.08.2000	Page: 1