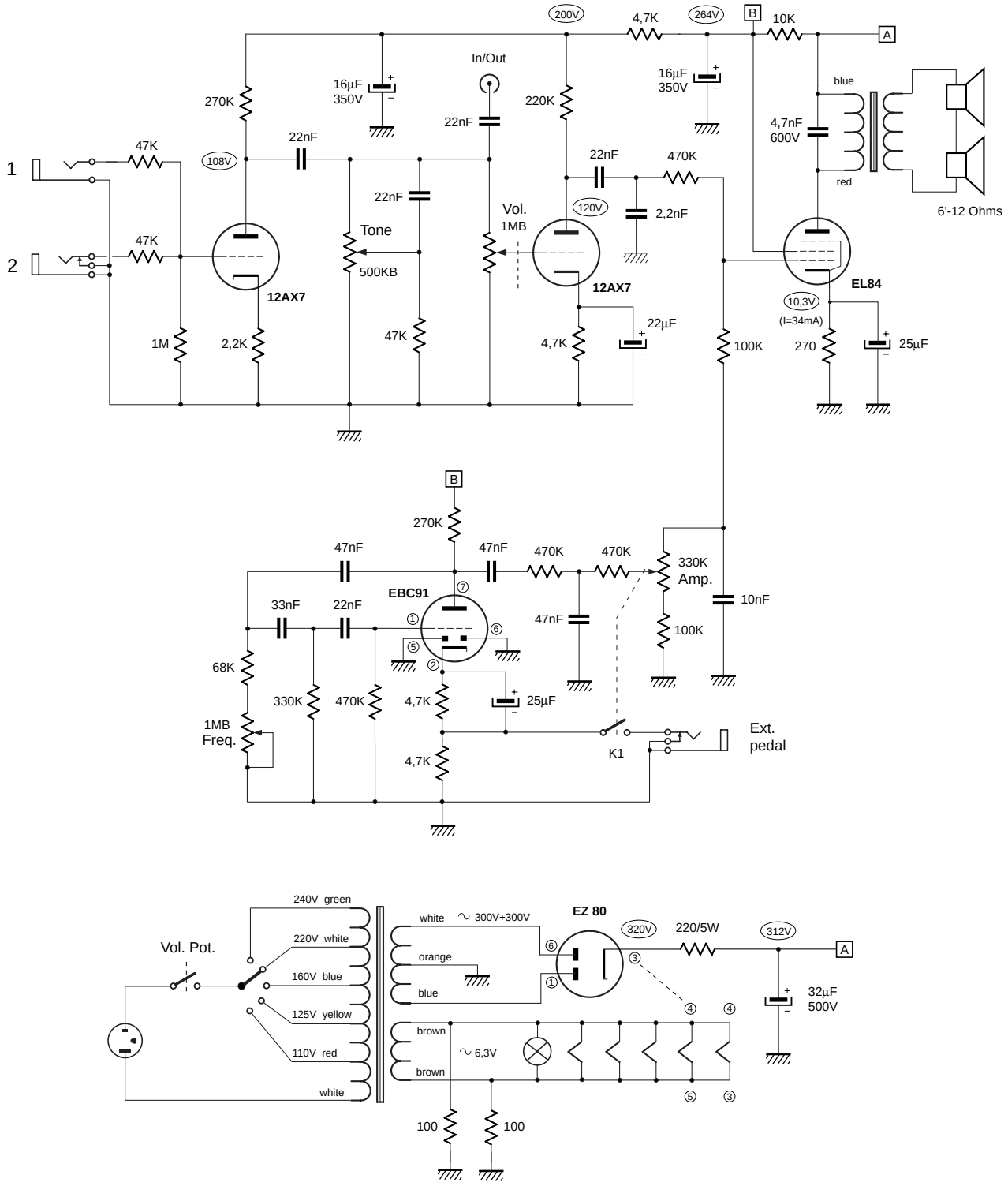

Dessin: H. Liegeois	Akrosonic 208
Date: Mars 1998	
Format: Illustrator 6.0 Mac	